# SUPER HANG-ON

スーパーハング・オン

セガ
体感ゲーム第5弾!!
この走り心を
待っていた。

■スーパーハング・オンの魅力！

■全24コース、世界のサーキットを走破！

■レーシング・テクニック大公開！

SEGA®

# SUPER HANG-ON

スーパーハング・オン

ミニライドオン・タイプ

**仕様**

| | |
|---|---|
| 外形寸法 | [illegible] |
| 重量 | 120kg |
| マイクロプロセッサ | 16ビット2個使用 8ビット1個使用 |
| 画面カラー | 32K色 |
| プログラムメモリ | 最大670Kバイト |
| グラフィックメモリ | 最大1,188Kバイト |
| モニター | 20インチ |
| ステレオサウンド | D/Aサウンド方式 |
| ステレオミュージック | FM音源 |
| スピーカー | 10cm×2 |
| 消費電力 | AC100V 195W |

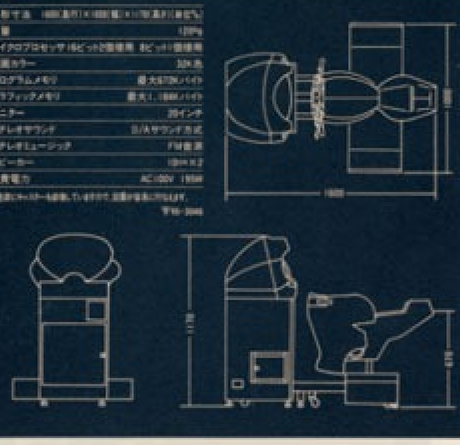


SEGA

株式会社セガ・エンタープライゼス



©SEGA 1987


## セガから体感ゲーム第5弾、エキサイティングに登場だ!!

面白さ120%のビデオゲームで、僕たちをいつも楽しませてくれるあのセガから、全身で興奮を味わえるスーパーハング・オンが新登場したのである。

ゲームシーンに革命を起こしたハング・オンに勝るとも劣らない、最高にエキサイティングなレーシング・ゲームなのだ。

バイクに夢中なヤングはもちろん、女の子だって、小学生だって楽しめちゃう。とにかく、誰にでも面白いゲームなのだ!

グランプリレーサーたちと、世界中のコースで勝負する気分がパワフルに体感できる。

その秘密は、初心者でも上級者でも、自分のレベルに合わせてコースが選べるコース・セ

## SUPER HANG-ON ㊙攻略法

①
**視点はいつも前方に!**

②
**コーナリングにハイテクを使え!**

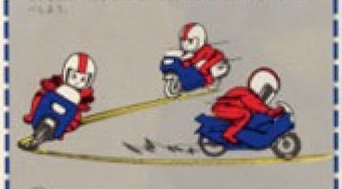

③
**直線はスーパーチャージャーパワーでGO!**

## 全24コース、同一シーンが登場しない驚異のゲームだ!

## 画面に引き込まれてしまいそうな華麗なシーン!臨場感を盛り上げるアップダウンコース!

●初心者向けのアフリカGP
大草原から山岳地帯を抜け、ピラミッドの並ぶ砂漠を走るアフリカコース。

●中級者向けのアジアGP
田園風景から一転して高層ビル街に入り、山岳を越え雪原へと進み、海岸線へとシーンが広がるアジアコース。

●上級者向けのアメリカGP
ニューヨークの高層ビル街から物量地帯を抜け、マウンテンロードを走り、雪原、海岸と多彩なシーンが展開するアメリカコース。

●エキスパート向けのヨーロッパGP
パリをスタートしスイス、ドイツと美しいシーンが次々に出てくるヨーロッパコース。コースの難しさも最高だ。

スーパーハング・オンには、アフリカ、アジア、アメリカ、ヨーロッパと多彩なコース設定がある。そして、アップダウンやカーブなど、よりリアルな画面が用意されている。つまり、世界のGPを制覇するためには、高度なテクニックと何回もチャレンジする根性を必要とするのだ。

## セガ版 ライディング基礎講座!!

### トップライダーに学ぶ レーシング・テクニック集

レーシング・コースが単純な直線だけであったなら、バイクの性能がイコール勝敗に結びついてしまう。しかし、サーキットコースには様々なコーナーがある。したがって、レーサーのテクニックが問題となり、必要になってくるのだ。ここでは、トップライダーたちの華麗なフォームとコーナリングテクニックを紹介しよう。

## コーナリングテクニック

●スローイン・ファーストアウト

カーブを安全に回るためには、コーナーに入る前にスピードダウンしておくのが鉄則だ。いくらレーシングライダーだからといって、ムチャな走り方は絶対にしない。スローイン・ファーストアウトのスピード配分が、効率のいいコーナリングを実現しているのだ。

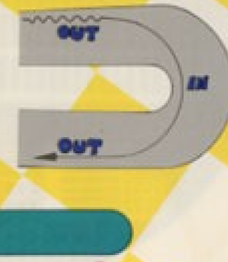


●アウト・イン・アウト

スピードロスを最少限にするコーナリングのテクニックに、アウト・イン・アウトがある。道路の幅を有効に利用するライン取りこそ、速く走る秘訣なのである。

## コーナリングフォーム

●リーン・ウィズ

バイクはその性格上、車体を傾けなければカーブを曲がることができない。この傾ける角度のことをバンクという。リーン・ウィズはコーナリングの基本フォームだ。車体と体の傾きが一体となっているので、バンクの状態がわかり、視野も広く確保できるフォームなのだ。

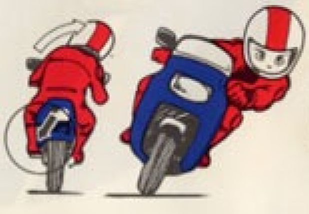

●リーン・イン

スピードを落とさずに大きくカーブしたいときには、バンク角を必要最小限に抑えるほうが効果的だ。こんな場合には、上半身をイン側に倒すリーン・インのフォームが最適なのである。

●リーン・アウト

中低速やUターンなど、低速でコーナーを回るときは、リーン・アウトのフォームでバランスをとり、小さく曲がるテクニックが必要だ。

●ハング・オン

コーナーを回る場合、バンク角が深くなればそれだけ転倒の危険性も増してしまう。ハング・オン走行とは、腰をシートからイン側に大きくずらすことによって、最小限のバンク角に車体を抑えながらコーナーを曲がる高度な走行テクニックなのだ。

SUPER
HANG-ON
SEGA

# SUPER HANG-ON

ミニライドオン・タイプ

## 仕様

| | |
|---|---|
| 外形寸法 | 1600(奥行)×1000(幅)×1170(高さ)(単位mm) |
| 重量 | 120kg |
| マイクロプロセッサ | 16ビット2個使用 8ビット1個使用 |
| 画面カラー | 32K色 |
| プログラムメモリ | 最大672Kバイト |
| グラフィックメモリ | 最大1.184Kバイト |
| モニター | 20インチ |
| ステレオサウンド | D/Aサウンド方式 |
| ステレオミュージック | FM音源 |
| スピーカー | 10cm×2 |
| 消費電力 | AC100V 195W |

●底部にキャスターを装備していますので、設置が容易に行なえます。

▽95-3046

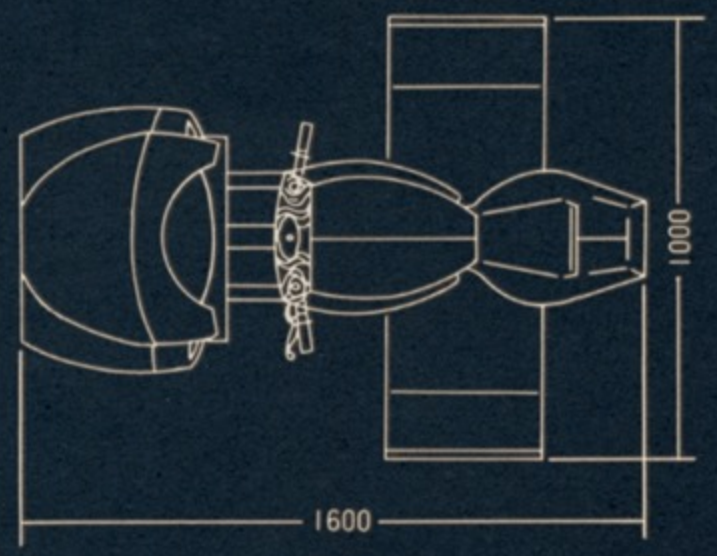


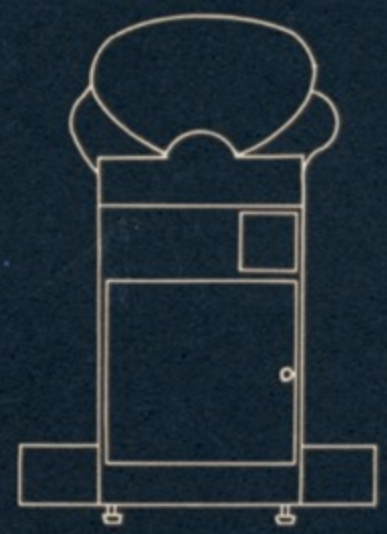

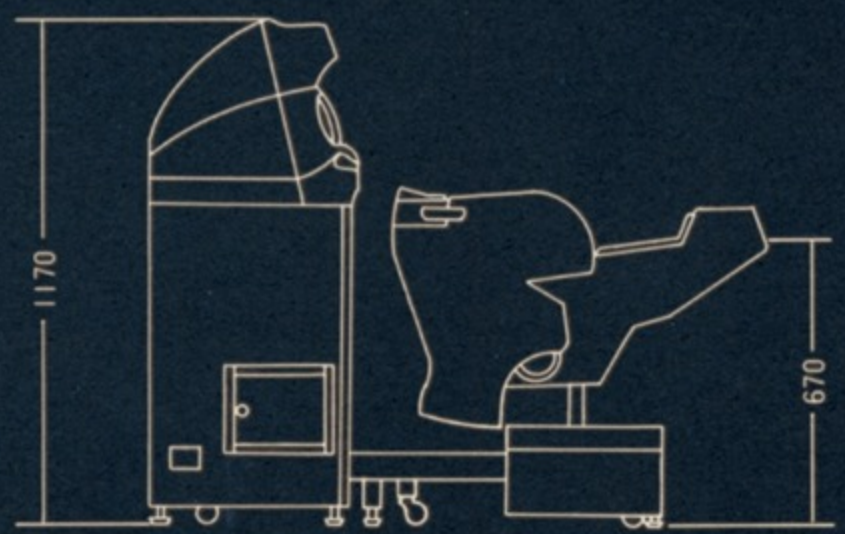


SG-8716 ©SEGA 1987

SEGA®
株式会社 セガ・エンタープライゼス

本　社　東京都大田区羽田1－2－12 〒144　電話03(743)7432(販売事業部)
電話03(743)7433(営業事業部)
札幌支店　札幌市豊平区豊平五条3－2－34 〒062　電話011(841)0248(代表)
関西支店　大阪府豊中市豊南町東2－5－3 〒561　電話 06(334)5331(代表)
博多支店　福岡県福岡市中央区白金2－5－15 〒810　電話092(522)4715(代表)